SNIŽOVÁNÍ SPOTŘEBY ENERGIE - ŠKOLSKÝ OBJEKT CHABAŘOVICKÁ
Chabařovická 4/1125, 182 00 Praha 8
k.ú. Kobylisy [730475], č. parc.: st. 2364/2100 ± 0,000 = 294,30

ODPOVĚDNÝ PROJEKTANT *AUTORIZAČNÍ RAZÍTKO:*

Ing. Josef Fuk
+420 606643181___sipk-fuk@login.cz

ZPRACOVATEL ČÁSTI DOKUMENTACE

Ing. Milan Matějovic
Čs. armády 370/9
160 00 Praha 6
T.: +420 775640271
email: milan@optimprojekt.cz

OBSAH VÝKRESU *ČÁST DOKUMENTACE*

BLOK 9 - VÝPIS OSTATNÍCH PRVKŮ D.1.1 - Architektonicko-stavební řešení

STUPEŇ PROJEKTU	*ČÍSLO VÝKRESU*	*REVIZE*
DPS / Dokumentace pro provedení stavby	AST_505	00
FORMÁT	*MĚŘÍTKO*	*DATUM*
-	1:50	02/2016
VYPRACOVAL	*KONTROLOVAL*	*ČÍSLO PARÉ*
Ing. Milan Matějovic	Ing. Josef Fuk	

GENERÁLNÍ PROJEKTANT *INVESTOR*

Le Nut Group s.r.o., Symfonická 1496/9, 15800 Praha 5-Stodůlky
IČ.: 45800162, Ing. Jan Cíha, info@lenut.cz, +420 724 009 638

Servisní středisko pro správu svěřeného
majetku MČ Prahy 8,
U Synagogy 236/2,
180 00 Praha 8

POZNÁMKY:

Součástí dodávky budou veškeré kotevní prvky, ukončovací prvky, napojovací prvky na konstrukci (např. nesystémové ocelové nosné, distanční, rektifikační, dilatační, ukončovací a přechodové profily vč. veškerého kotvení k nosným kcím apod.). Kotvící prvky budou v provedení žárového pozinkování (min. tl. 230μm), kotvy v provedení nerez.

Před započetím výroby je nutno předložit výrobní dokumentaci k odsouhlasení. Všechny rozměry ověřit na stavbě.

Finální barevné odstíny budou určeny investorem a architektem na základě vzorkování.

SNIŽOVÁNÍ SPOTŘEBY ENERGIE -
ŠKOLSKÝ OBJEKT CHABAŘOVICKÁ
Chabařovická 4/1125, Praha 8

TABULKY OSTATNÍCH PRVKŮ "G"

OZN.	SCHEMA PRVKU ROZMĚR [mm]	POPIS PRVKU	POČET PRVKŮ
G 01	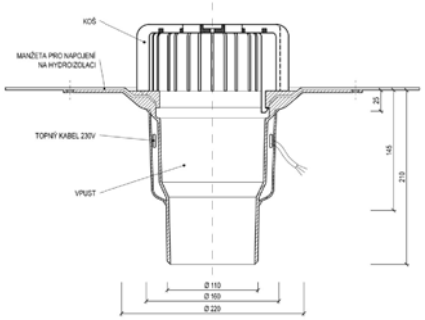	**Popis:** <u>Svislá střešní vpust vyhřívaná</u> Střešní vpust TOPWET TWE 110 BIT S Samoregulační vyhřívání: 230 V s připojovacím kabelem Integrovaná bitumenová manžeta z modifikovaného asfaltového pásu pro napojení na hydroizolační souvrství střechy Součástí balení je ochranný koš **Doplňky:** Včetně všech kotevních, spojovacích a ostatních pomocných prvků **Poznámka:** SCHÉMA PRVKU JE POUZE ILUSTRATIVNÍ!!!	1.NP: ; 2.NP: ; 3.NP: ; 4.NP: ; STŘ: 6 CELKEM: 6 ks **POZNÁMKA:** Součástí dodávky budou veškeré kotevní prvky, ukončovací prvky, napojovací prvky na konstrukci. Kotvící prvky budou v provedení žárového pozinkování (min. tl. 230μm), kotvy do zdiva v provedení nerez. **UPOZORNĚNÍ:** Před započetím výroby je nutno předložit výrobní dokumentaci k odsouhlasení. Všechny rozměry ověřit na stavbě!!!
G 02		**Popis:** <u>Nástěnné venkovní svítidlo</u> Nástěnné venkovní svítidlo opatřené fotobuňkou (typový výrobek dle výběru investora) **Materiál:** hliník + bezpečnostní sklo **Povrchová úprava:** barva černá **Doplňky:** Včetně všech kotevních , spojovacích a ostatních pomocných prvků. Napojení na stávající EL rozvod. **Poznámka:** SCHÉMA PRVKU JE POUZE ILUSTRATIVNÍ!!!	1.NP: 5; 2.NP: ; 3.NP: ; 4.NP: ; STŘ: CELKEM: 5 ks **POZNÁMKA:** Součástí dodávky budou veškeré kotevní prvky, ukončovací prvky, napojovací prvky na konstrukci. Kotvící prvky budou v provedení žárového pozinkování (min. tl. 230μm), kotvy do zdiva v provedení nerez. **UPOZORNĚNÍ:** Před započetím výroby je nutno předložit výrobní dokumentaci k odsouhlasení. Všechny rozměry ověřit na stavbě!!!
G 03	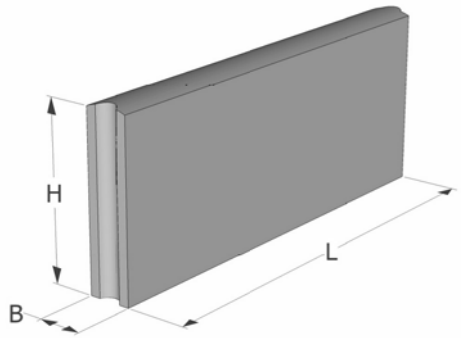	**Popis:** **<u>Betonový obrubník</u>** Betonový obrubník lemující okapový chodník **Rozměry:** B = 50 mm H = 100 mm L = 1000 mm	1.NP: 59,0; 2.NP: ; 3.NP: ; 4.NP: ; STŘ: CELKEM: 59,0 bm **POZNÁMKA:** Součástí dodávky budou veškeré kotevní prvky, ukončovací prvky, napojovací prvky na konstrukci. Kotvící prvky budou v provedení žárového pozinkování (min. tl. 230μm), kotvy do zdiva v provedení nerez. **UPOZORNĚNÍ:** Před započetím výroby je nutno předložit výrobní dokumentaci k odsouhlasení. Všechny rozměry ověřit na stavbě!!!

SNIŽOVÁNÍ SPOTŘEBY ENERGIE - ŠKOLSKÝ OBJEKT CHABAŘOVICKÁ Chabařovická 4/1125, Praha 8		TABULKY OSTATNÍCH PRVKŮ "G"	
OZN.	SCHEMA PRVKU ROZMĚR [mm]	POPIS PRVKU	POČET PRVKŮ
G 04	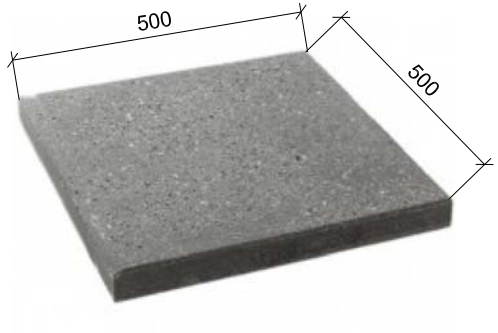	**Popis:** Okapový chodníček Betonové dlaždice o rozměru 500 x 500 mm, tl. 50 mm plnící funkci okapního a revizního chodníčku lemující celý obvod fasády s výjimkou jednotlivých vstupů do objektu Celková šířka okapového chodníčku včetně obrubníku je 550 mm. **Materiál:** Betonová dlažba **Povrchová úprava:** Betonový povrch **Doplňky:** Včetně pískového lože Podrobnější řešení je patrné z detailů, rozsah viz situace C_03 **Poznámka:** SCHÉMA PRVKU JE POUZE ILUSTRATIVNÍ!!!	1.NP: 67,0 2.NP: 3.NP: 4.NP: STŘ: CELKEM: 67,0 bm **POZNÁMKA:** Součástí dodávky budou veškeré kotevní prvky, ukončovací prvky, napojovací prvky na konstrukci. Kotvící prvky budou v provedení žárového pozinkování (min. tl. 230μm), kotvy do zdiva v provedení nerez. **UPOZORNĚNÍ:** Před započetím výroby je nutno předložit výrobní dokumentaci k odsouhlasení. Všechny rozměry ověřit na stavbě!!!